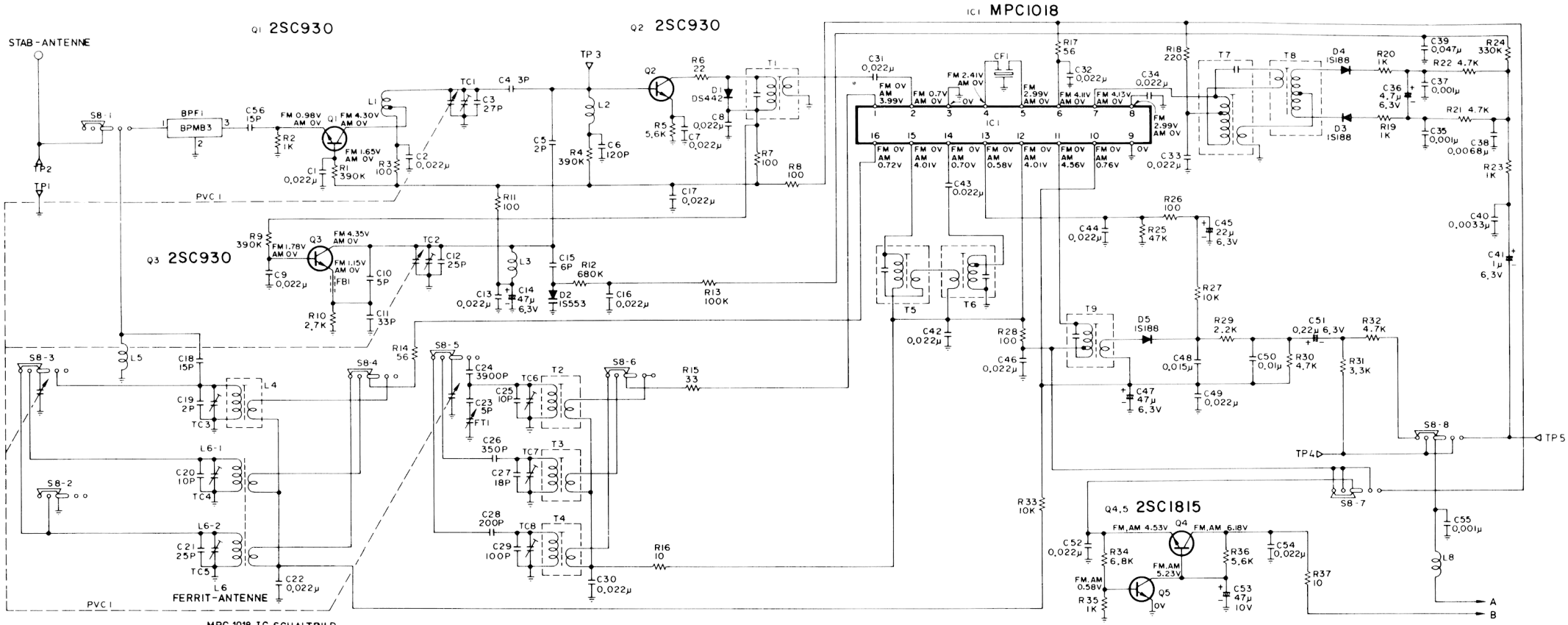

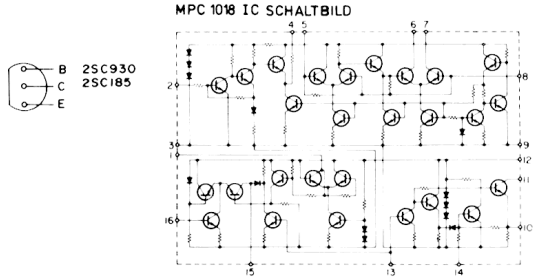

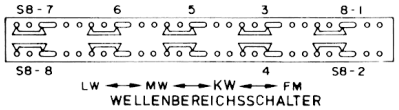

AM-Abgleich
AM ZF – MW HF

Schritt	Signalfrequenz (400Hz, 30% mod)	Anschluß: Signaleingabe	Anschluß: Ausgang	Stellung d. Abst.-Drehkos	Abgleich	
1	ZF 460 KHz	Wobbler mit Koppelschleife üb. Ferritstab	Sichtgerät an TP 4	langsames Ende	T5, T6 u. T9	max.
2	505 KHz	Meßsender mit Koppelschleife über Ferritstabantenne	NF-Spannungsmesser od. Oszillograf an ext. Ltspr-Anschl. (8Ω abschl.)	langsames Ende	T 3	Osz-Abgleich
	1670 KHz			schnelles Ende	TC 7	
3	600 KHz			600 KHz	L6-1 (Ferritant.)	max.
	1400 KHz			1400 KHz	TC 4	

LW-(HF-Abgleich)

1	145 KHz	Meßsender mit Koppelschleife über Ferritantenne	NF-Spannungsmesser od. Oszillograf an ext. Ltspr-Anschl. (8Ω abschl.)	langsames Ende	T 4	Osz. Abgleich
	365 KHz			schnelles Ende	TC 8	
2	170 KHz			170 KHz	L6-2 (Ferritant.)	max.
	310 KHz			310 KHz	TC 5	

KW-(HF-Abgleich)

1	5,7 MHz	Meßsender an Stabantenne TP 2	NF-Spannungsmesser od. Oszillograf an ext. Ltspr-Anschl. (8Ω abschl.)	langsames Ende	T 2	Osz. Abgleich
	18,7 MHz			schnelles Ende	TC 8	
2	6,5 MHz			6,5 MHz	L 4	max.
	17 MHz			17 MHz	TC 3	

FM-Abgleich

Schritt	Signalfrequenz (400Hz, 22,5KHz Hub)	Anschluß: Signaleingabe	Anschluß: Ausgang	Stellung d. Abst. Drehkos	Abgleich	
1	ZF 10,7 MHz	Wobbler an L2 TP 3	Sichtgerät an TP 5	langsames Ende	T8 verstimmen	
					T1 und T7	symmetrisch und max.
2					T8	auf symmetr. S-Kurve
3	87,4 MHz	Meßsender an Antenne (TP 2)	NF-Spannungsmesser od. Oszillograf an ext. Ltspr-Anschlußbuchse (8Ω abschl.)	langsames Ende	L 3	Osz-Abgleich
	105 MHz			schnelles Ende	TC 2	
4	90 MHz			90 MHz	L 1	max.
	95 MHz			95 MHz	TC 1	

Rdf. 010

Schaltbild Empfänger TC 414

www.radiomuseum.org; upload by Heiko zur Mühlen; download by Alain Busschaert Tue Sep 10 06:22:01 UTC 2024 [3197 x 1971, 318kb, ? DPI]